# Serie | 2, inbouwoven, 60 x 60 cm, zwart
# HBF133BA0

3D Hotair

**Toebehoren geïntegreerd**
1 x Combi rooster
1 x Universele braadslede

- **3D Hetelucht:** gelijkmatige warmteverdeling voor perfecte resultaten op maximaal drie niveaus.

**Technische gegevens**

Frontkleur / -materiaal : zwart
Uitvoering : Inbouw
Integreerbaar reinigingssysteem : gedeeltelijk katalytisch
Inbouwafmetingen : 575-597 x 560-568 x 550 mm
Afmetingen van het toestel : 595 x 594 x 548 mm
Afmetingen inclusief verpakking hxbxd : 653 x 680 x 645 mm
Materiaal bedieningspaneel : metaal gelakt
Deurmateriaal : Glas
Nettogewicht : 32,2 kg
Bruikbare inhoud : 66 l
Ovenfuncties : 3D Hetelucht, Boven- en onderwarmte, Circulatiegrill, Variabele grootvlakgrill, Zachte hetelucht
Materiaal van de ovenruimte : Andere
Temperatuurregeling : Mechanisch
Aantal interne verlichting : 1
Keurmerken : CE
Lengte elektriciteitssnoer : 100 cm
EAN-code : 4242005192373
Aantal ovenruimtes - (2010/30/EU) : 1
Energie-efficiëntieklasse (2010/30/EG) : A
Energy consumption per cycle conventional (2010/30/EC) : 0,98 kWh/cycle
Energy consumption per cycle forced air convection (2010/30/EC) : 0,79 kWh/cycle
Energie-efficiëntie-index (2010/30/EU) : 95,2 %
Aansluitwaarde : 3300 W
Minimale smeltveiligheid : 16 A
Spanning : 220-240 V
Frequentie : 50-60 Hz
Type stekker : Schuko-/Gardy. met aarding

4 242005 192373

## Serie | 2, inbouwoven, 60 x 60 cm, zwart
## HBF133BA0

- HBF133BA0 - zwart

**Reiniging:**

- Volledig glazen binnendeur

**Oventype / verwarmingswijzen:**

- Bakoven met 5 verwarmingswijzen: 3D-warme lucht Plus, Boven-/ onderwarmte, Geventileerde infraroodgrill, Warme lucht zacht, Grote variogrill
- Temperatuurregeling: 50 °C - 275 °C
- Volume binnenruimte: 66 l

**Inhangrooster / Uittreksysteem:**

- Ovenruimte met inhangrooster (telescopisch uittreksysteem achteraf uit te rusten - in optie)

**Design:**

- Bediening met draaiknop, cilinder

**Comfort :**

- Bediening met LCD-display
- Elektronische klok
- automatische start
- Staafhandgreep Staafhandgreep
- Snel opwarmen
- Halogeenverlichting
- Kinderbeveiliging
- Koelventilator

**Toebehoren:**

- 1 x Combi rooster, 1 x Universele braadslede

**Afmetingen:**

- Afmetingen toestel (HxBxD): 595 x 594 x 548 mm
- Inbouwafmetingen (HxBxD): 575-597 x 560-568 x 550 mm
- Voor afmetingen en inbouwmaten van dit apparaat aub de maatschetsen aanhouden

**Serie | 2, inbouwoven, 60 x 60 cm, zwart**
**HBF133BA0**

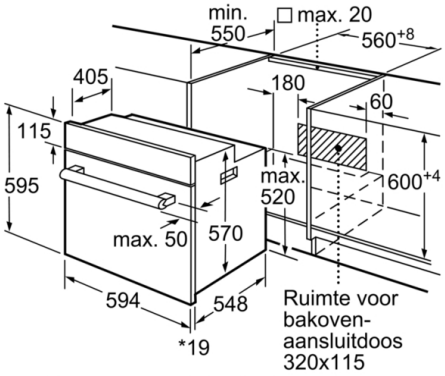


* 20 mm voor metalen fronten

Afmeting in mm

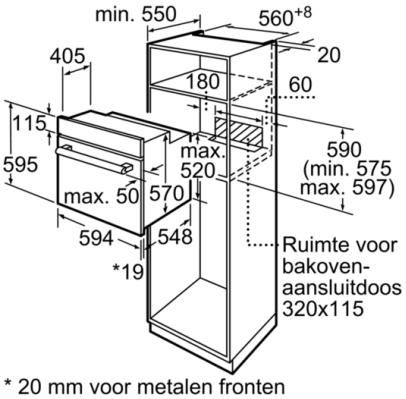


* 20 mm voor metalen fronten

Afmeting in mm

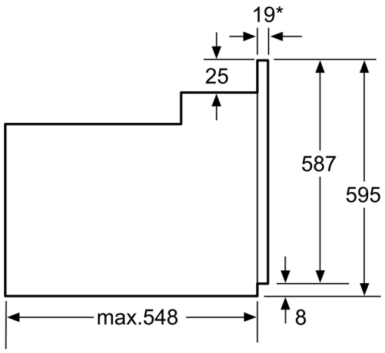


* Bij metalen fronten 20mm

Afmetingen in mm